コンタクト

スリオのハイブリッドコネクタシステムは、1960年代にRC/RM切削コンタクトとともに日本に紹介されて以来約40年以上の長きに渡り、鉄道車両、鉄道信号、電力業界、工作機械、半導体製造装置、医療器、通信機、データ機器など、幅広い分野で屋内・屋外での使用を通じ、接触不良ゼロという絶対の信頼性を得ております。現在では、切削コンタクトRC・RCS/RM（バーンディコンタクト）に、ローコストプレスコンタクト、切削同軸コンタクト、パワーコンタクト、光ファイバー用コンタクト、高速データ通信用クワドラックス（４芯シールド）コンタクトを加え、完璧なコネクタファミリーとしてお客様の多岐にわたるご要望にお答えしております。

サイズ16コンタクトはスリオの産業用コネクタシリーズすべてに共通してご使用いただくことができ、コンタクトの標準化によるコスト削減および品質改善に貢献いたします。

RoHS COMPLIANT

- 産業用コンタクト
  - サイズ16コンタクト（ピン径　1.6mm）
    - RC・RCS/RM 切削コンタクト
    - SC/SM プレスコンタクト
    - RCDX/RMDX 同軸コンタクト
    - RCPOF/RMPOF 光ファイバーコンタクト
  - サイズ20コンタクト（ピン径　1.0mm）
    - RC-W/RM-W 切削コンタクト
    - SC-W/SM-W プレスコンタクト
  - パワーコンタクト 8291コンタクト
    - サイズ12コンタクト（ピン径　2.4mm）
    - サイズ8コンタクト（ピン径　3.6mm）
  - 高速データ通信用 クワドラックスコンタクト

切削圧着式コンタクト

切削圧着式コンタクトには次の３種類があります。

●サイズ16（ピン径1.6mm）
RC･RCS/RMコンタクト（バーンディコンタクト）

精密切削加工された最も電気的、機械的な性能の高いコンタクトです。スリオ産業用コネクタシリーズに適用できます。（適用電線サイズAWG30* ～ 14）

コネクタボディへ固定させるためのアウタースプリングは、最も優れた性能を有するベリリウム銅を使用しています。

ソケットコンタクト内部のインナーコンタクトにも同じくベリリウム銅を使用しており、高く長期的に接圧を保証し、非常に低い接点抵抗値を実現しています。

ソケットコンタクトにはRCとRCSがあり、RCSはコンタクトの間口を広くした低挿抜コンタクトとなります。

* AWG30番用のコンタクトについては別途お問い合わせください。

●サイズ20（ピン径1.0mm）
RC-W/RM-Wコンタクト

コンタクト本体に導電性の高い銅合金を使用し、アウタ-スプリングはステンレス製です。

AWG26 ～ 20の電線に対応しています。

●パワーコンタクト
サイズ12（ピン径2.4mm），サイズ8 (ピン径3.6mm)

高精度で堅牢なマシンにより切削加工されたスナップイン・ピンとソケットから構成されています。

電気特性

サイズ	定格電流	接触抵抗
サイズ20（Φ1mm)	7.5A	＜6mΩ
サイズ16（Φ1.6mm)	13A	＜3mΩ
サイズ12（Φ2.4mm)	20A	＜5mΩ
サイズ8 （Φ3.6mm)	30A	

めっき仕様

コンタクトサイズ	めっき	表示	仕様	備考
サイズ20	金	K	ニッケル下地 金めっき0.4μm以上	標準品
サイズ16	金	KJ	ニッケル下地 金めっき0.4μm以上	標準品
	金	D28	ニッケル下地 金めっき0.75μm以上	別途お問い合わせください。
	銀	AJ	ニッケル下地 銀めっき2.0μm以上	標準品
サイズ12	金	K	ニッケル下地 金めっき0.4μm以上	標準品
	銀	A	ニッケル下地 銀めっき2.0μm以上	標準品
サイズ8	銀	A	ニッケル下地 銀めっき2.0μm以上	標準品

切削圧着式コンタクト

型番および寸法

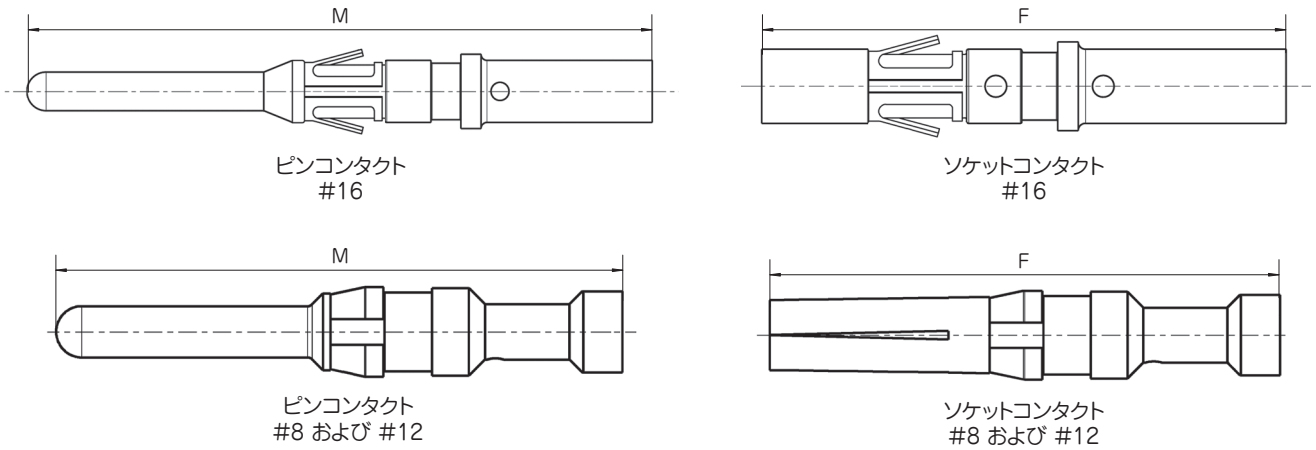

コンタクトサイズ		適用電線サイズ		めっき	型番		被覆外径 φ	コンタクト長さ	
#	mm	AWG	mm²		ピン	ソケット		ピン（M）	ソケット(F)
#20	1.0	26-24	0.13-0.20	金	RM24W3K	RC24W3K	1.58 max.	30.8	22.5
		22-20	0.32-0.52	金	RM20W3K	RC20W3K	1.83 max.		
		20-18	0.50-0.93	金	RM18W3K	RC18W3K	2.10 max.	30.8	22.5
#16	1.6	24	0.13-0.24	金	RM24M-9KJ	RC/RCS24M-9KJ	0.9-1.63	26.2	18.2
				銀	RM24M-9AJ	RCS24M-9AJ			
		22-20	0.3-0.61	金	RM20M-14KJ	RC/RCS20M-14KJ	2.6 max.		
				銀	RM20M-14AJ	RCS20M-14AJ			
				金	RM20M-13KJ	RC/RCS20M-13KJ	1.2-1.8		
				銀	RM20M-13AJ	RCS20M-13AJ			
				金	RM20M-12KJ	RC/RCS20M-12KJ	1.5-2.2		
				銀	RM20M-12AJ	RCS20M-12AJ			
		20-16	0.52-1.50	金	RM16M-23KJ	RC/RCS16M-23KJ	3.0 max.		
				銀	RM16M-23AJ	RCS16M-23AJ			
		16-14	1.50-2.0	金	RM14M-50KJ	RC/RCS14M-50KJ	-		
				銀	RM14M-50AJ	RCS14M-50AJ			
#12	2.4	20	0.5	金	82911459NK	82911458K	4.9 max.	24.75	22.25
				銀	82911459NA	82911458A			
		18	0.75-1.0	金	82911461NK	82911460K			
				銀	82911461NA	82911460A			
		16	1.5	金	82911463NK	82911462K			
				銀	82911463NA	82911462A			
		14	2.5	金	82911465NK	82911464K			
				銀	82911465NA	82911464A			
		12	4	金	82911467NK	82911466K			
				銀	82911467NA	82911466A			
#8	3.6	16	1.5	銀	82913601A	82913600A	6.5 max.	25.5	25.5
		14	2.5		82913603A	82913602A			
		12	4		82913605A	82913604A			
		10	6		82913607A	82913606A			
		8	10.00		82913609A	82913608A			

その他のコンタクトタイプについては別途お問い合わせください。

記：最大寸法はミリメートル表示です。
寸法は変更する可能性があります。

サイズ16（ピン径1.6mm）
サイズ20（ピン径1.0mm）
プレスコンタクト

リール品（3000個リール）とばら品（500個）の2種類があります。

リールコンタクトは、半自動/全自動圧着機が使用できるため、アセンブリコストの削減が可能です。

電気特性

サイズ	定格電流	接触抵抗
サイズ20（Φ1mm）	5A	＜15mΩ
サイズ16（Φ1.6mm）	13A	＜6mΩ

めっき仕様

コンタクトサイズ	表示	仕様
サイズ16	S31	接触部：ニッケル下地　金フラッシュ 圧着部：ニッケル
	S18	接触部：ニッケル下地　金めっき0.75μm以上 圧着部：ニッケル下地　錫めっき1.3μm以上 その他：ニッケル
サイズ20	S25, S26	接触部：ニッケル下地 金めっき0.75μm以上 圧着部：ニッケル下地 金フラッシュ

型番および寸法

コンタクトサイズ		適用電線サイズ		梱包仕様	型番		被覆外径	めっき
#	mm	AWG	mm²		ピン	ソケット		
#20	1.0	26-24	0.13-0.25	リール	SM24W3S26	SC24W3S25	0.89-1.58	S25（ソケット），S26（ピン）
				ばら	SM24WL3S26	SC24WL3S25		
		22-20	0.35-0.5	リール	SM20W3S26	SC20W3S25	1.17-2.08	
				ばら	SM20WL3S26	SC20WL3S25		
#16	1.6	26-24	0.13-0.25	リール	SM24M1_	SC24M1_	0.89-1.58	S31，S18
				ばら	SM24ML1_	SC24ML1_		
		22-20	0.35-0.50	リール	SM20M1_	SC20M1_	1.17-2.08	
				ばら	SM20ML1_	SC20ML1_		
		18-16	0.80-1.50	リール	SM16M1_	SC16M1_	3.0	
				ばら	SM16ML1_	SC16ML1_		
				リール	SM16M11_	SC16M11_	2.0-3.0	
				ばら	SM16ML11_	SC16ML11_		
		14	2.0	リール	SM14M1_	SC14M1_	3.0	
				ばら	SM14ML1_	SC14ML1_		

サイズ16（ピン径1.6mm）同軸コンタクト

サイズ16（Φ1.6mm）RCDX/RMDX同軸コンタクトは、スリオの産業用コネクタシリーズで、広い範囲の細線同軸およびツイストペアケーブルに使用できます。信号、電源および同軸の混在コネクタシステムの実現が可能で、低周波、シールドケーブルおよび高周波のアプリケーションに使用できます。

アウターボディのサーモプラスチックの絶縁ブッシングにて、インナーコンタクトを保持し、アウターフェルールにて同軸の編み線の保持および、曲がりや振動から絶縁を保護しております。

インナーとアウターのコンタクトはそれぞれ別々に圧着され、重要な圧着部の検査を容易にしております。

仕様

インナー／アウターコンタクト間の定格電圧：	230VDC
インナー／アウターコンタクト間の耐電圧：	A.C.750V/1分間
1Aにての電圧降下：	25mV以下
30MHzにてのシールド効果：	140dB

材質

中心導体と外部導体用コンタクト：	銅合金／ニッケル下地金0.75μmめっき
リテイニングスプリング：	ベリリウム銅
絶縁ブッシング：	ポリプロピレン／ポリエチレン

適用電線サイズ

同軸ケーブル：	内部導体0.05～0.22mm^2、外部絶縁体外径Φ2.8以下
ツイストペア線：	0.14～0.22mm^2、被覆外径Φ0.7～Φ1.2

型番構成

コンタクトタイプ：	RCDXK：ソケットコンタクト RMDXK：ピンコンタクト	RCDXK RMDXK	1JG 1JG
バリエーション：	同軸ケーブル用I：1JG（ピン・ソケット） 同軸ケーブル用II：10（ピン）、1（ソケット） ツイストペア線用：J20（ピン）、J2（ソケット）		

同軸ケーブル用Ⅰ：雄コンタクト（RMDXK-1JG）／雌コンタクト（RCDXK-1JG）

寸法

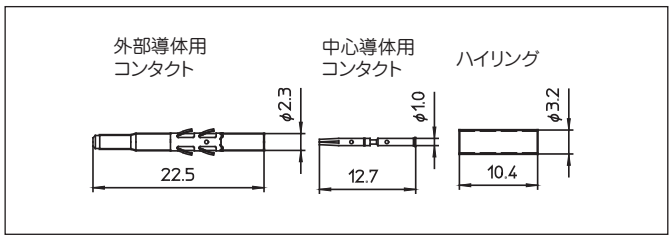

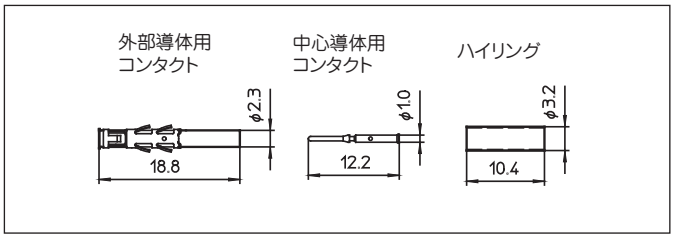

適用電線	圧着工具/M20S-1J(本体)				引抜工具
	中心導体用コンタクト		外部導体用コンタクト		
	ダイス	ストップブッシグ	ダイス	ストップブッシグ	
RG161/U RG179B/U RG187A/U	S-23D2	SL-46D2K	S-68J	SL-92K	RX20-31J
RG174/U RG188A/U	S-26D2				

適用ケーブル／圧着工具

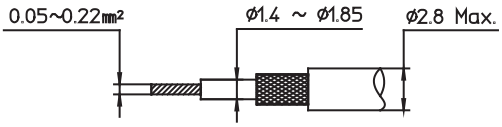

同軸ケーブル用Ⅱ：雄コンタクト（RMDXK-10）／雌コンタクト（RCDXK-1）

寸法

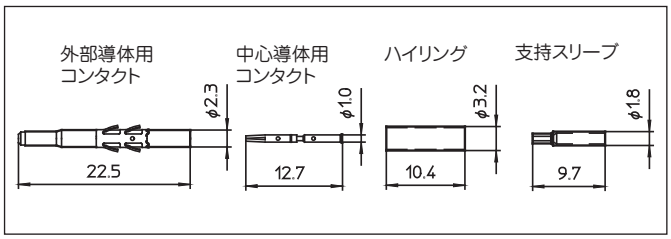

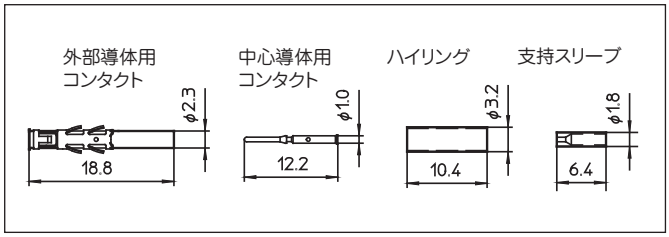

適用電線	圧着工具/M20S-1J(本体)				引抜工具
	中心導体用コンタクト		外部導体用コンタクト		
	ダイス	ストップブッシグ	ダイス	ストップブッシグ	
RG178B/U RG196A/U	S-23D2	SL-46D2K	S-68J	SL-92K	RX20-31J

適用ケーブル／圧着工具

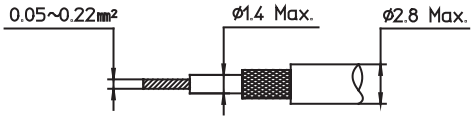

ツイストペア線用：雄コンタクト（RMDXK-J20）／雌コンタクト（RCDXK-J2）

寸法

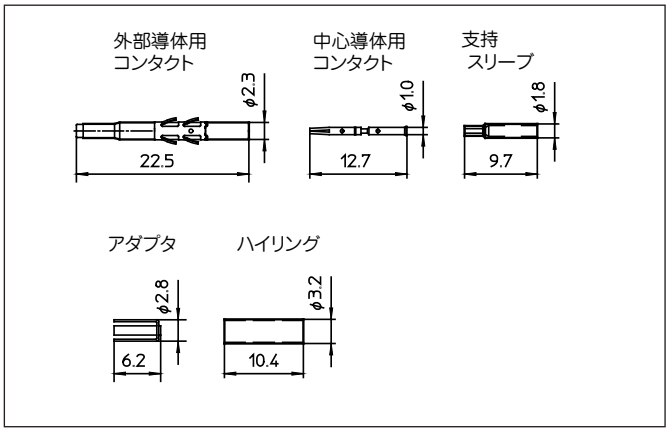

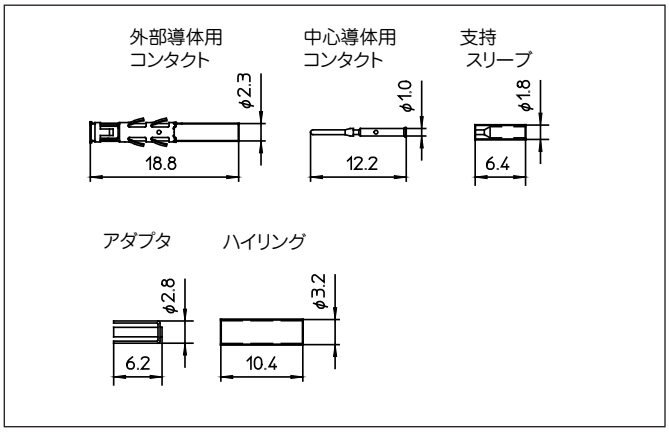

適用電線	圧着工具/M20S-1J(本体)				引抜工具
	中心導体用コンタクト		外部導体用コンタクト		
	ダイス	ストップブッシグ	ダイス	ストップブッシグ	
#26ツイストペア 2-7/0.16	S-26D2	SL-46D2K	S-68J	SL-92K	RX20-31J
#24ツイストペア 2-7/0.2 2-1/0.5					

適用ケーブル／圧着工具

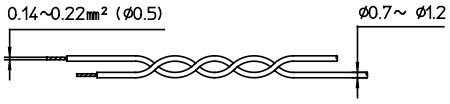

高速データ通信用コンタクト

クワドラックス（４芯シールド）コンタクトは、高速データ通信用（イーサネットなど）です。

- イーサネット　カテゴリー６ケーブルまで対応可能。
- 1対で250Mbpsに対応することから４対（コンタクト２セット使用時）で1000Mbpsを実現。
- 外部ノイズに強い構造で、ケーブルの保持するシールド条件をそのままに接続が可能。
- インナーコンタクトとアウターコンタクトは圧着構造により、確実な接続が可能。
- 産業用イーサネットとしてスタンダードになっているPROFINET認証ケーブルにも適用。
- クワドラックスコンタクトとコネクタを組合せることで、容易に嵌合離脱が可能。

型番

電線サイズ		セル めっき	型番		最大被覆外径 Φ
AWG	mm²		ピン	ソケット	
24-18	0.21-0.93	銀	83802035A	83802034A	1.2 ～ 2.11 mm

寸法

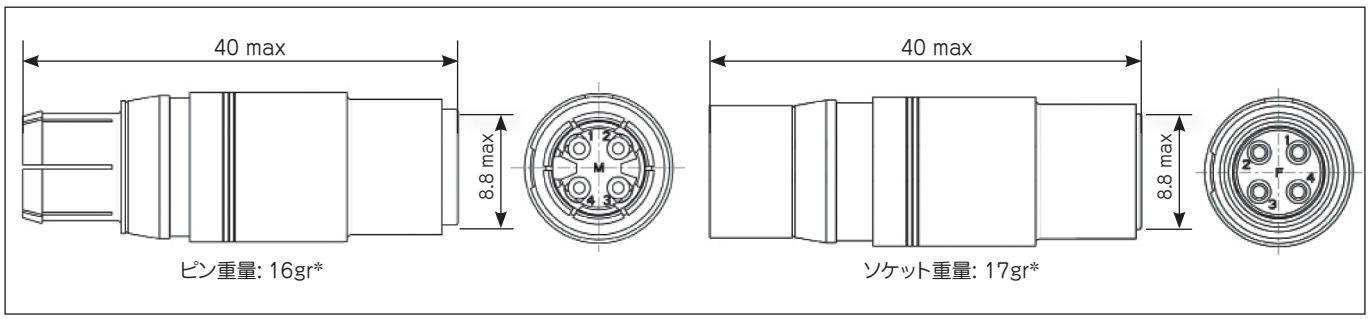

＊:重さ表示：レセプタクル + インサート、コンタクト装着なし

記：最大寸法はミリメートル表示です。
寸法は変更する可能性があります。

サイズ16（ピン径1.6mm）光ファイバー用コンタクト

サイズ16光ファイバーコンタクトは、スリオの産業用コネクタシリーズに装着可能なデザインとなっています。

- ソケットコンタクトには、光２点の間に空隙が入らないようにスプリングが装着されています。
- 高精度により、低挿入損失です。
- お客様のご要望により、ハーネス加工品としての販売も可能です。

適用サイズ

- プラスチック光ファイバー (POF)
  Φ1000 μm 被覆外径2.2 mm

仕様

挿入損失（JIS C5961）：	＜2dB
ファイバー保持力：	49N
耐久性：	挿抜500回
使用温度範囲：	−25℃ ～ +70℃

材質

ボディ：　銅合金

型番構成

型番	品名
RCPOF1000B	プラスチック光ファイバー用ソケットコンタクト
RMPOF1000	プラスチック光ファイバー用ピンコンタクト